cofluid®

Hydraulics Power Units & Hose Processing Equipment

Pressa orizzontale O165P2X

Horizontal crimping machine/Presse horizontale

MADE IN ITALY CE

DESCRIZIONE / *Description*

- Pressa con pompa manuale a 2 stadi per raccordare tubi flessibili oleodinamici fino a 1.1/2” R2.
- *Crimping Machine with 2-stage manual pump ideal for hydraulic hoses up to 1.1/2” R2.*
- *Presse avec pompe manuelle à 2 vitesses pour raccorder les flexibles hydrauliques jusqu’à 1.1/2” R2.*

New Product

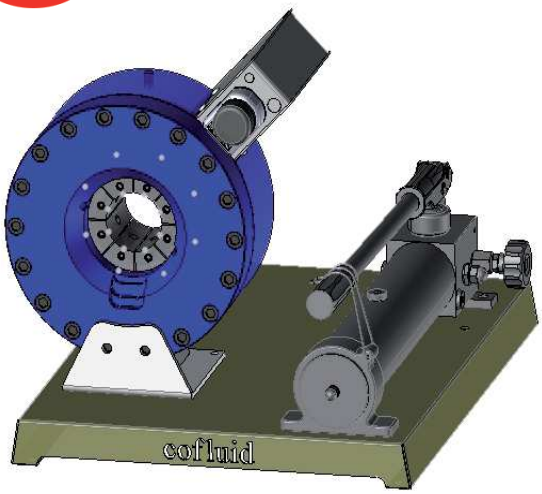

SCHEDA TECNICA / *Data Sheet/ Fiche Technique*

Forza di pressatura / *Crimping force / Force de sertissage*	165Ton *(181,88 US TONS)*
Range di pressatura / *Operating range / Plage de sertissage*	6,5-65mm *(0,25”-2,55”)*
Diametro di pressatura max / *Max crimping range / Diamètre de sertissage max.*	80mm** *(3,14”)*
Tubo 6 spirali */6 spirals hose / Tuyau 6 nappes*	1”*
Tubo 4 spirali / *4 spirals hose / Tuyau 4 nappes*	1.1/4”*
Tubo 2 trecce / *2 braids hoses / Tuyau 2 tresses*	1.1/2”*
Tubo industriale / *Industrial hose / Tuyau industriel*	2”*
Apertura max con morsetti / *Max opening with dies / Ouverture max avec mors*	+42mm *(1,65”)*
Diametro max di apertura / *Max opening without dies / Diamètre d’ouverture max sans mors*	111mm *(4,37”)*
Dimensione LxPxH / *Dimensions LxWxH*	450x580x412mm *(17,71”x22,83”x16,22”)*
Peso / *Weight / Poids*	53 Kg *(116,84 Lbs)*

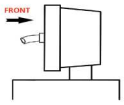

☑ Pressatura frontale
Frontal Crimping
Sertissage frontal

☑ = di serie/ *standard/ de série*

ACCESSORI / *Accessories / Accessoires*

	☑ Indicatore di quota Ø di pressatura Analog measuring indicator Indicateur de cote Ø de sertissage		☑ Pompa a mano doppio stadio *Two-stage manual pump* *Pompe à main à deux vitesses*		☑ Doppia velocità *Double speed* *Vitesse double*
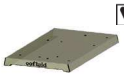	☑ Base di supporto *Support base* *Base de soutien*	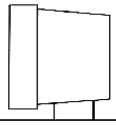	☑ Testa stretta *Slim Head* *Tête étroite*		☐ Impugnatura cambio/rapido alluminio *Aluminium Quick change handle* *Changement rapide / poignée en aluminium*
	☐ Morsetti freno *Brakes dies* *Mors de frein*		☐ Morsetti aria condizionata *Air conditioning dies* *Mors air conditionné*		☐ Morsetti speciali *Special dies* *Mors spéciaux*
	☐ Pedale pneumo-idraulico *Pneumo-hydraulic pedal* *Pédale hydro-pneumatique*		☐ Dispenser portatile *Portable dispenser* *Panneau rangement portable*		☐
	☐		☐		☐
	☐		☐		☐

MORSETTI / *Dies / Mors*

Ø (mm)	6.5	10	13	14	16	18	19	21	22	25	26	30	35	40	45	51#	57#	65**
L (mm)	60	60	60	60	60	60	60	60	60	60	60	70	70	85	85	85	85	

* Valore indicativo in funzione del prodotto da pressare/*Indicative value depending on the product which needs to be crimped*/Valeur indicative en fonction du produit à sertir ** Con porta morsetti/*With die holder*/Avec porte-matrice
# Senza cambio rapido/*Without quick change*/Sans changement rapide

COFLUID S.r.l. Via Pegomas, 12/A-18/A - 52018 - Castel San Niccolò - AREZZO - ITALY - Tel. 0575.300209 - www.cofluid.it info@cofluid.it
Società soggetta a direzione e coordinamento di L.M.C. MECCANICA S.r.l. con Socio Unico