Avvolgitubo
Hose reel/Enrouleur de tuyau

AV600

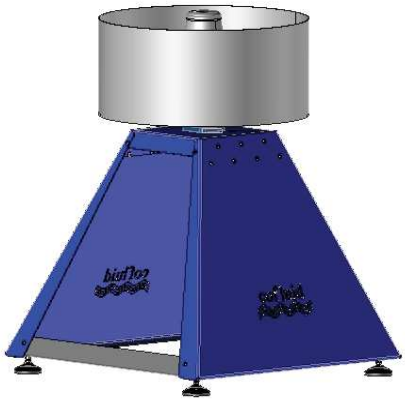

SCHEDA TECNICA / *Data Sheet/ Fiche Technique*

Portata utile / *Capacity / Portée utile*	200 Kg *(440.9 Lbs)*
Diametro supporto tubo / *Hose holder diameter / Diamètre de support de tuyau*	580mm *(22,8")*
Dimensione LxPxH / *Dimensions LxWxH*	806x806x960mm *(31,7"x31,7"x37,7")*
Peso / *Weight / Poids*	50 Kg *(110,2 Lbs)*

- Accessorio per riavvolgere il rotolo
- *Accessory for rewinding the roll.*
- *Accessoire pour enrouler le rouleau.*

☑ = di serie/ *standard/ de série*

ACCESSORI / *Accessories / Accessoires*

 ☐	Kit ruote *Wheel kit* *Kit de roue*	 ☐	Riduttore diametro rotolo *Reel diameter reducer* *Réducteur de diamétre du rouleau*		

New Product

Avvolgitubo
Hose reel/Enrouleur de tuyau

AV1000

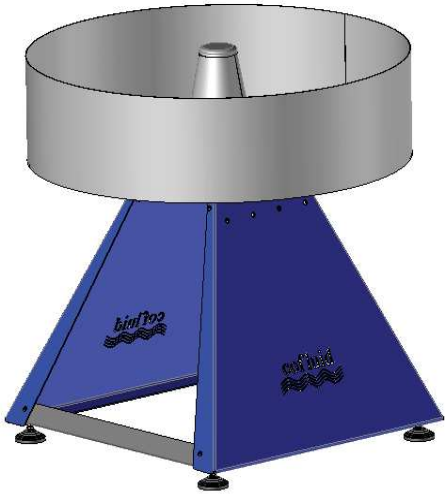

SCHEDA TECNICA / *Data Sheet/ Fiche Technique*

Portata utile / *Capacity / Portée utile*	200 Kg *(440.9 Lbs)*
Diametro supporto tubo / *Hose holder diameter / Diamètre de support de tuyau*	1000mm *(39,3")*
Dimensione LxPxH / *Dimensions LxWxH*	1000x1000x955mm *(39,4"x39,4"x37,5")*
Peso / *Weight / Poids*	60 Kg *(132,2 Lbs)*

- Accessorio per riavvolgere il rotolo
- *Accessory for rewinding the roll.*
- *Accessoire pour enrouler le rouleau.*

☑ = di serie/ *standard/ de série*

ACCESSORI / *Accessories / Accessoires*

 ☐	Kit ruote *Wheel kit* *Kit de roue*	 ☐	Riduttore diametro rotolo *Reel diameter reducer* *Réducteur de diamétre du rouleau*		